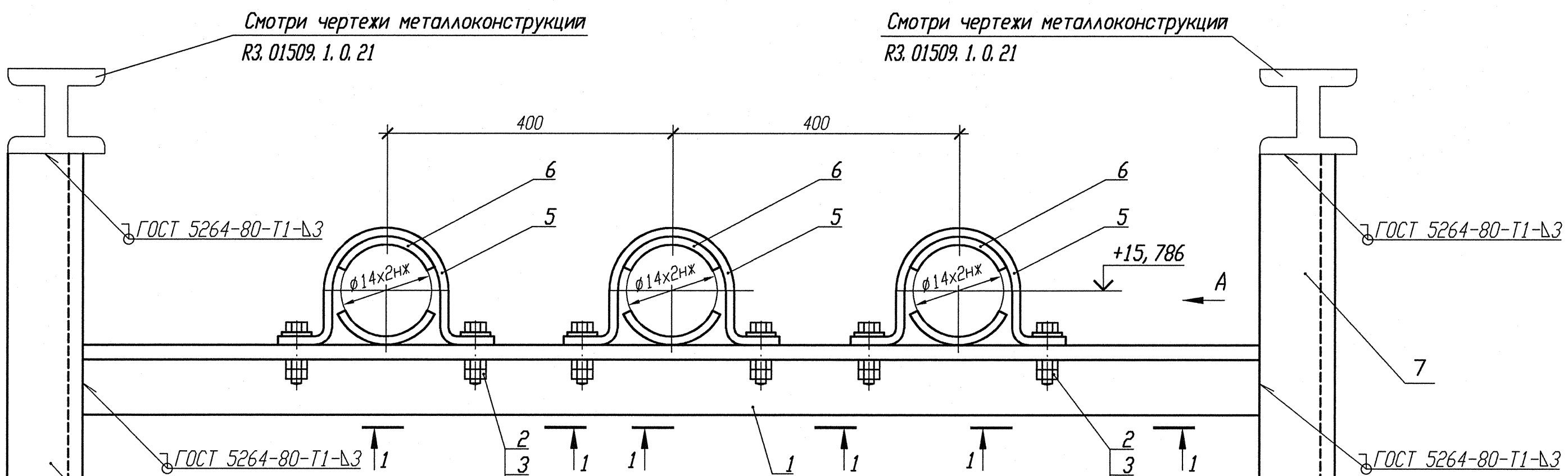

Деталь поз. 5 (Lр=100)

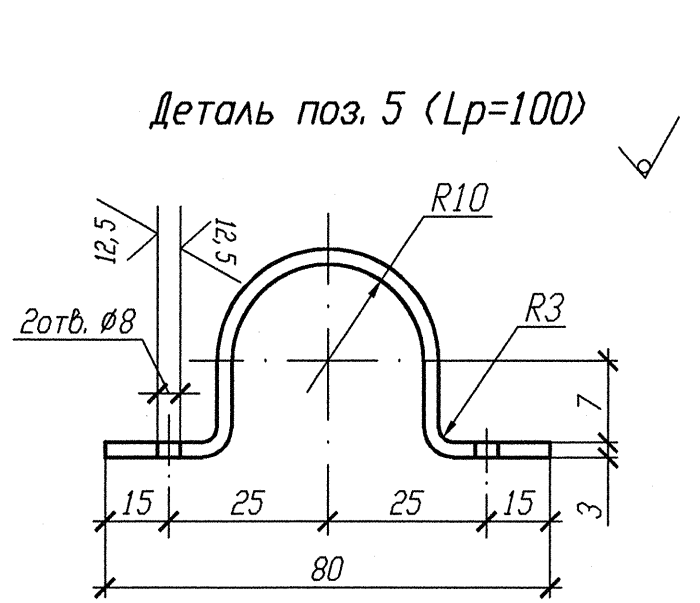

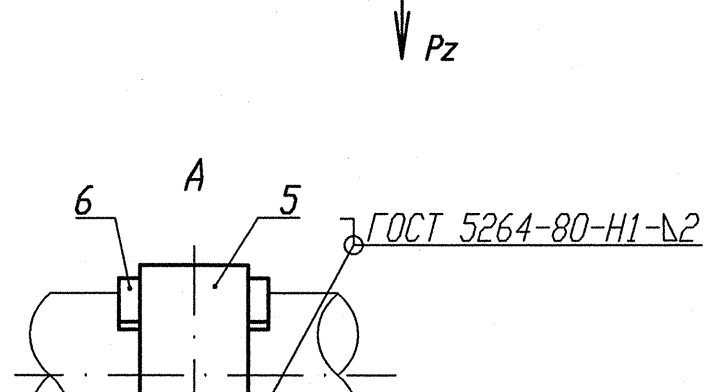

Разрез 1-1

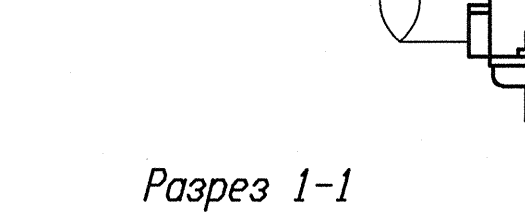

Деталь поз. 6

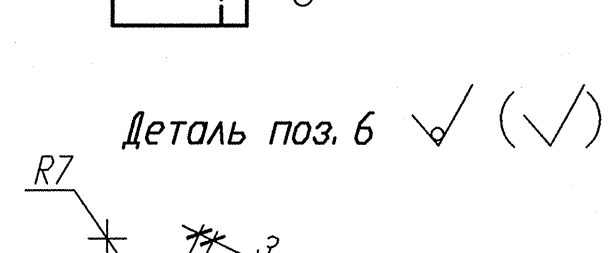

Номер опоры	3TV10Y132	3TV10Y133	3TV10Y134
Нагрузка на опору Pz(кН)	0, 177	0, 195	0, 195
Отметка опоры	+15, 786	+15, 786	+15, 786

1 Привязку опоры смотри изометрический чертеж 3TV30Z07, 3TV40Z07, 3TV50Z07.
2 Сварку производить по ГОСТ 5264-80.
3 Отметка трубопровода подлежит уточнению в соответствии с уклоном трубопровода.
4 Максимальная нагрузка на опору Р дана с учетом сейсмического воздействия.
5 Спецификация составлена на три опоры.
6 Изготовить один комплект.

Спецификация деталей

Поз.	Обозначение	Наименование	Кол.	Материал	Масса, кг ед.	Масса, кг общ.	Примечание
1	ГОСТ 8509-93	Уголок В 35х35х4 l=2000	1	Ст 3 пс 2-сб ГОСТ 535-2005	4, 200	4, 200	
2	ГОСТ 7798-70	Болт М6-6gх30. 56. 35	6	35 ГОСТ 1050-88	0, 009	0, 054	
3	ГОСТ 11371-78	Шайба А. 6х2. 02. Ст3пс	6	0К360В-2-IV-Ст3пс ГОСТ 16523-97	0, 0014	0, 0084	
4	ГОСТ 5915-70	Гайка М6-6Н. 8. 35	12	35 ГОСТ 1050-88	0, 0026	0, 0312	
5	БК-1998784	Полухомут Б-ПН-3х100х30	3	0К360В-4-IV-Ст3сп-сб ГОСТ 16523-97	0, 08	0, 24	
6	БК-1998785	Прокладка Б-ПН-3х22х50	6	12Х18Н10Т-М4г ГОСТ 5582-75	0, 03	0, 18	
7	ГОСТ 8240-97	Швеллер 10 l=150	2	Ст 3 пс 2-сб ГОСТ 535-2005	1, 2885	2, 577	
	ГОСТ 2246-70	Проволока		СВ-04Х19Н11М3		-	
	ГОСТ 9467-75	Электроды		УОНИИ 13/45		-	
				Итого:		7, 291	

АРХИВНЫЙ ЭКЗЕМПЛЯР

Инв. N подл. R3. 03732. 1. 0. 13
Лист 122

Изм.	Кол. уч.	Лист	Nдок.	Подпись	Дата
Инж. Зк.		Случевская			12. 02.
Пров. инж. Ik.		Швабинский			12. 02
Пров. вед. инж.		Махотина			12. 02
Н. контр.		Краснояров			13. 02.

R3. TV10. 3095. 013. 03. 00. 040

Ростовская АЭС Блок 3

Реакторное отделение
Герметичная часть
Трубопроводы отбора проб
Рр больше 2. 2 МПа

Стадия	Лист	Листов
Р		1

Опора скользящая
3TV10Y132, 3TV10Y133, 3TV10Y134

ОАО "НИАЭП" 2013

Взам. инв. N

Подп. и дата 12. 03. 13

Инв. N подл. R3 03732 1. 0. 13

Формат А4х3